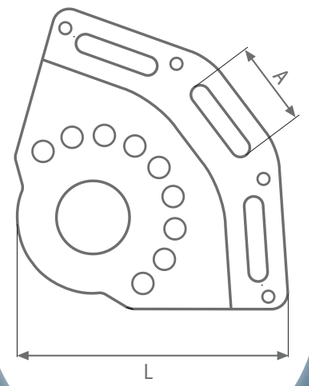

NEW! NUOVO!

98.07
98.10

ART.	DIAMETRO PULEGGIA / SHEAVE DIAM.	CARICO DI LAVORO / WORKING LOAD	SCOTTA MAX / MAX LINE SIZE	L / L	A / A	PESO / WEIGHT
98.07	mm 70 / 2 3/4"	Kg 1.200	mm 14 / 9/16"	mm 114 / 4 31/64"	mm 35 / 1 3/8"	Kg 0,257
98.10	mm 100 / 3 15/16"	Kg 2.500	mm 16 / 5/8"	mm 155 / 6 7/64"	mm 45 / 1 3/4"	Kg 0,608

Bozzelli per la bugna della randa. Sia le guance che la puleggia sono realizzate in lega leggera anodizzata dura + PTFE. Il cuscinetto della carrucola è su sfere in Delrin®. Il collegamento avviene con fettucce cucite sulla vela.

Clew blocks for mainsail. Cheeks and pulley are realized in hardcote + PTFE anodized aluminium. Delrin® ball bearings . Connection is obtained by webbing.

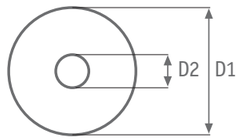

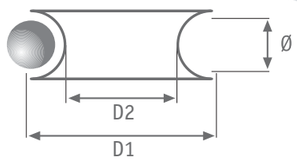

NEW! NUOVO!

97.13

97.19

97.25

97.35

Anelli ad alto scorrimento
in lega leggera
anodizzata dura + PTFE

Low friction rings
in hardcote + PTFE
anodised aluminium

ART.	D1 mm IN.	D2 mm IN.	Ø SCOTTA MAX mm MAX LINE SIZE.
97.13	13 / 33/64	5 / 3/16	3 / 1/8
97.19	19 / 3/4	7 / 9/32	5 / 3/16
97.25	25 / 1	10 / 7/16	7 / 9/32
97.35	35 / 1 3/8	14 / 9/16	10 / 7/16

BOZZELLI DI BUGNA
CLEW BLOCKS
ANELLI AD ALTO SCORRIMENTO
LOW FRICTION RINGS

PORTACHIAVI
KEY HOLDER
ESPOSITORE
DISPLAY
DOVE SIAMO
OUR LOCATION

DISPLAY

10.70

Photo: Fotostudio Zuccoli e Associati
Sailing photo: Carlo Borlenghi
Design e stampa: Grafiche Rusconi Bellano

L'espositore ha la base smontabile; può così essere collocato sul banco oppure appeso a parete. Le sue dimensioni sono cm 64 x 43 Viene fornito con 25 ganci per poter esporre numerosi accessori Viadana.	**DISPLAY**	*Display features a removable base: it can be either placed on a desk or hung on a wall. Product's size is cm 64 x43. It is supplied with 25 hooks to display several Viadana's accessories.*
Portachiavi con bozzello su sfere	**10.70**	*Key - holder with ball bearing block*

VIADANA s.r.l.
Via Villaggio Giardino, 5/7
23822 Bellano (LC), Italy
Tel. +39.0341.821.456
info@viadana.it
viadana@legalmail.it
www.viadana.it

WWW.VIADANA.IT INFO@VIADANA.IT